NINZ S.p.A. - corso Trento, 2/A
I-38061 ALA (TN) / ITALIA www.ninz.it
Tel. + 39 0 464 678300
Fax. +39 0 464 679025 info@ninz.it

SLASH - SLASH ALU ELM/cisa

A162-I

5001259/1/2/3/4/5 - 05/12

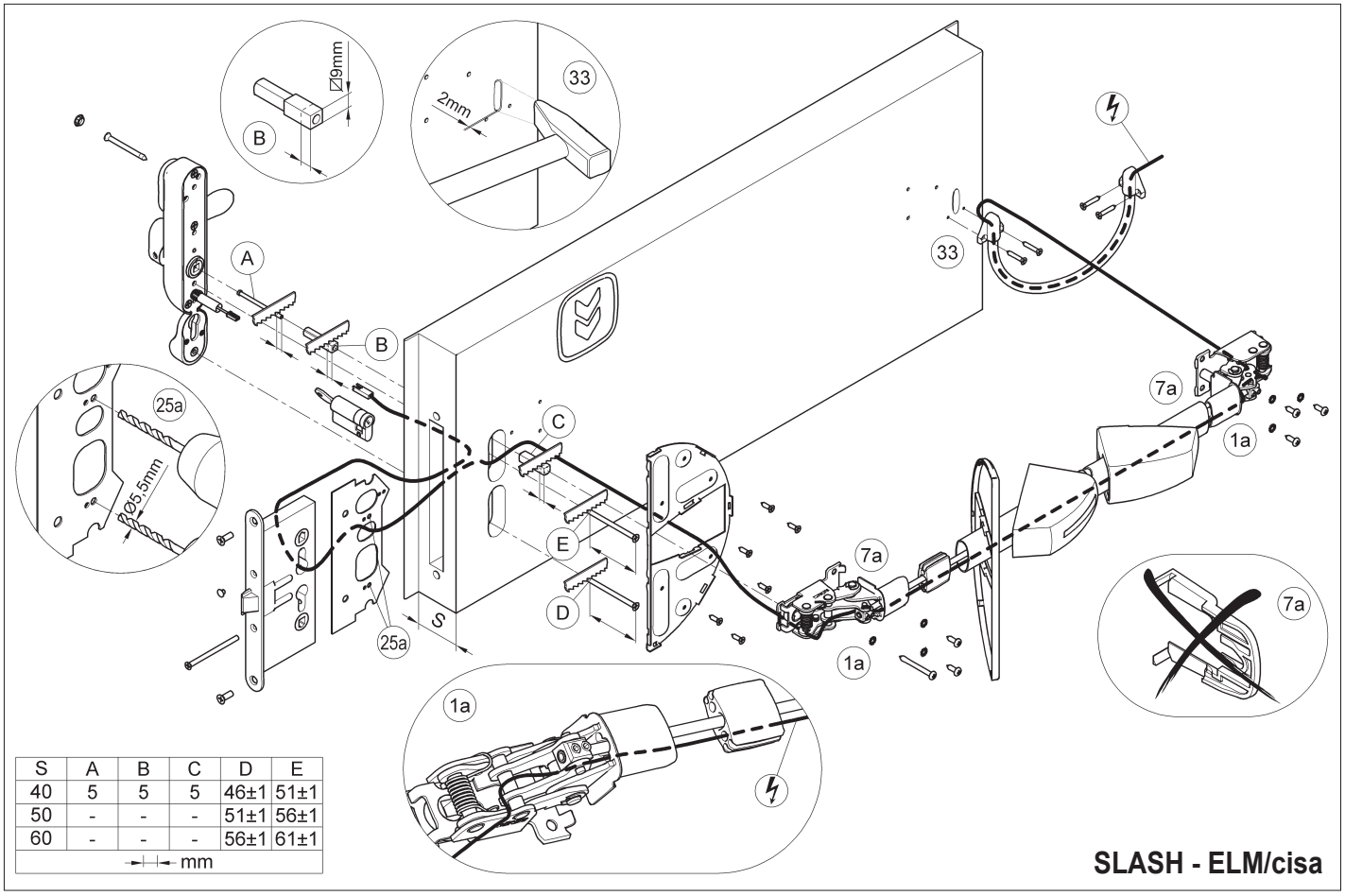

S	A	B	C	D	E
40	5	5	5	46±1	51±1
50	-	-	-	51±1	56±1
60	-	-	-	56±1	61±1
mm					

SLASH - ELM/cisa

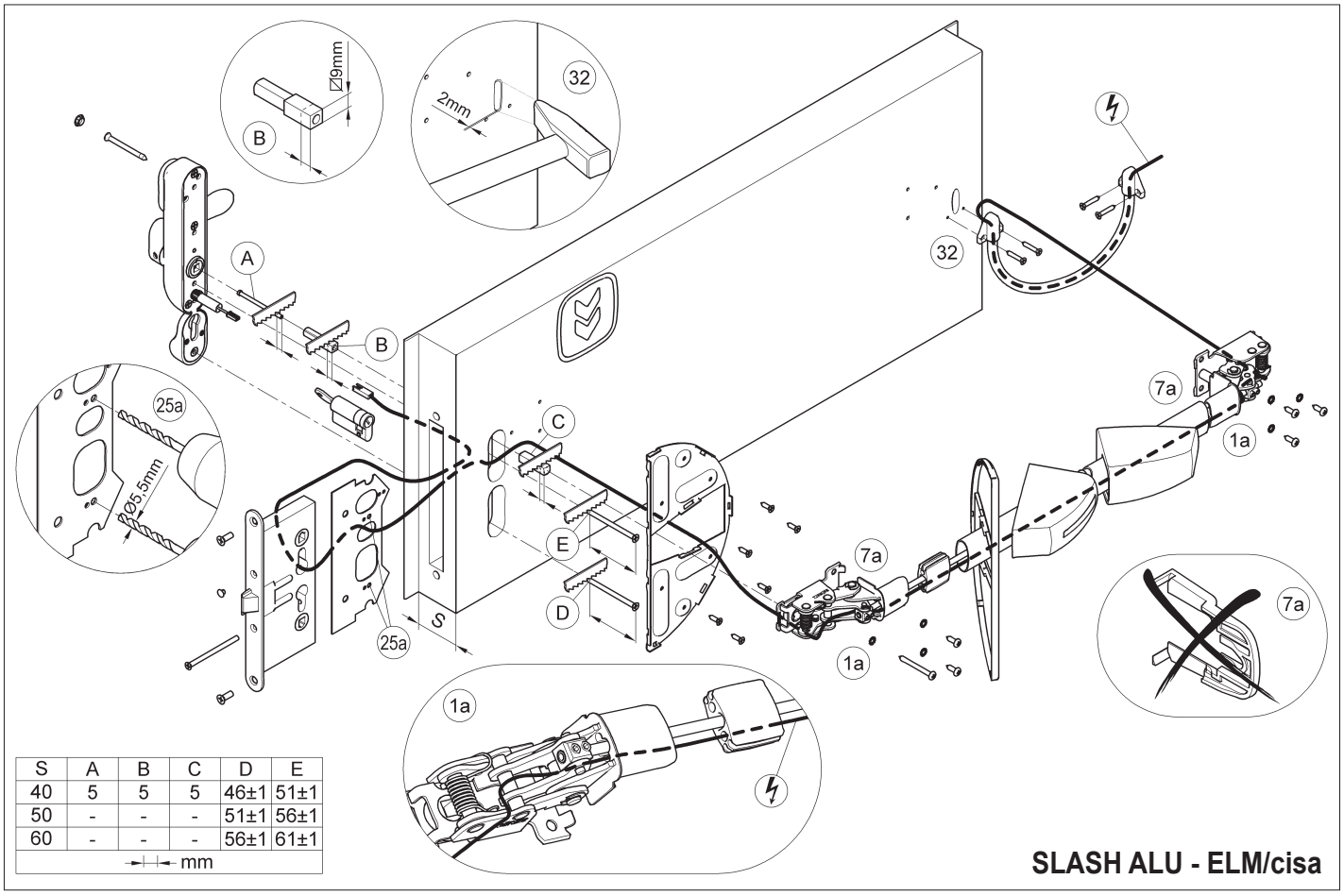

S	A	B	C	D	E
40	5	5	5	46±1	51±1
50	-	-	-	51±1	56±1
60	-	-	-	56±1	61±1
mm					

SLASH ALU - ELM/cisa

NINZ S.p.A. - corso Trento, 2/A
I-38061 ALA (TN) / ITALIA www.ninz.it
Tel. + 39 0 464 678300
Fax. +39 0 464 679025 info@ninz.it

SLASH INOX - FAST TOUCH ELM/cisa

A162-I

5001259/1/2/3/4/5 - 05/12

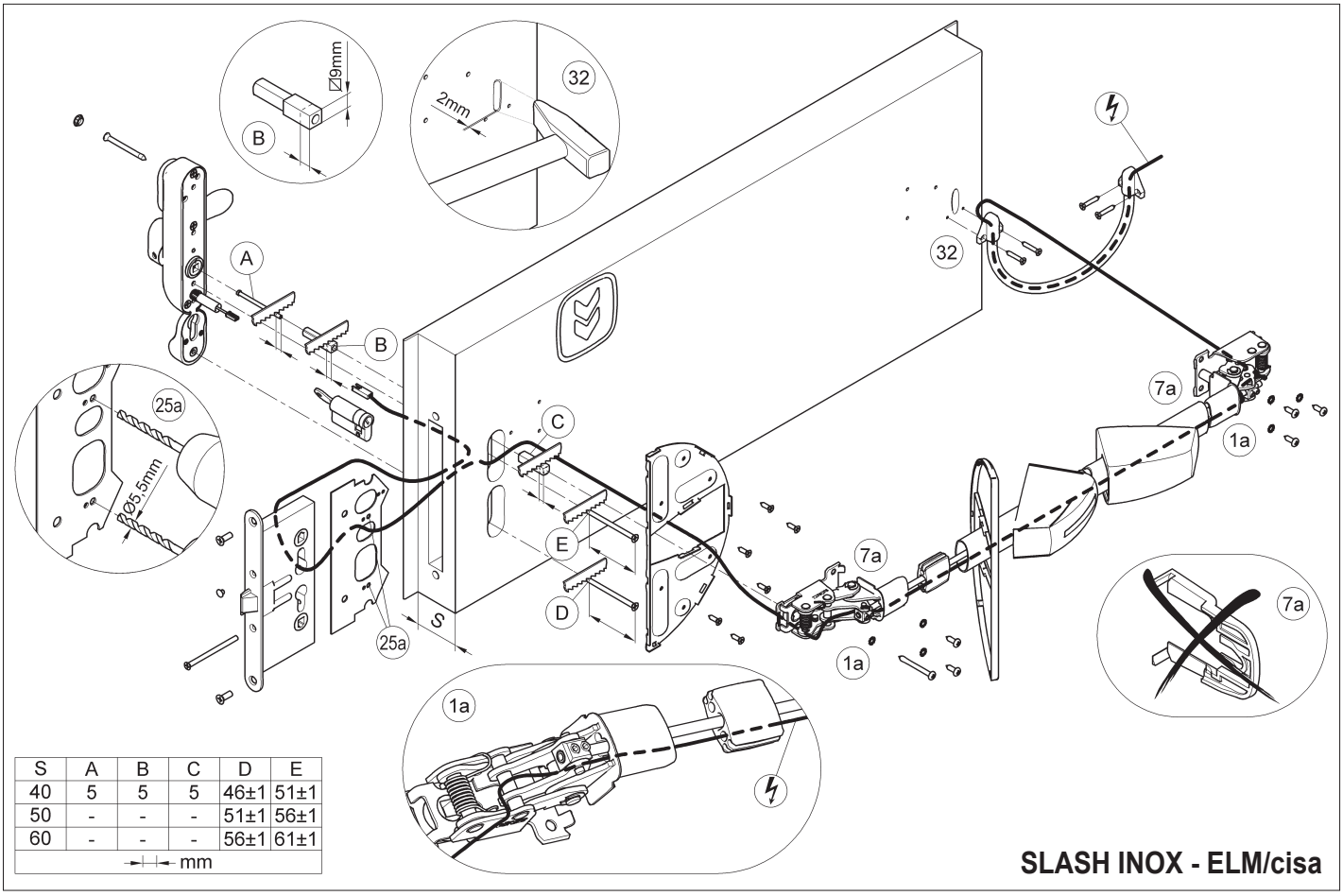

S	A	B	C	D	E
40	5	5	5	46±1	51±1
50	-	-	-	51±1	56±1
60	-	-	-	56±1	61±1
mm					

SLASH INOX - ELM/cisa

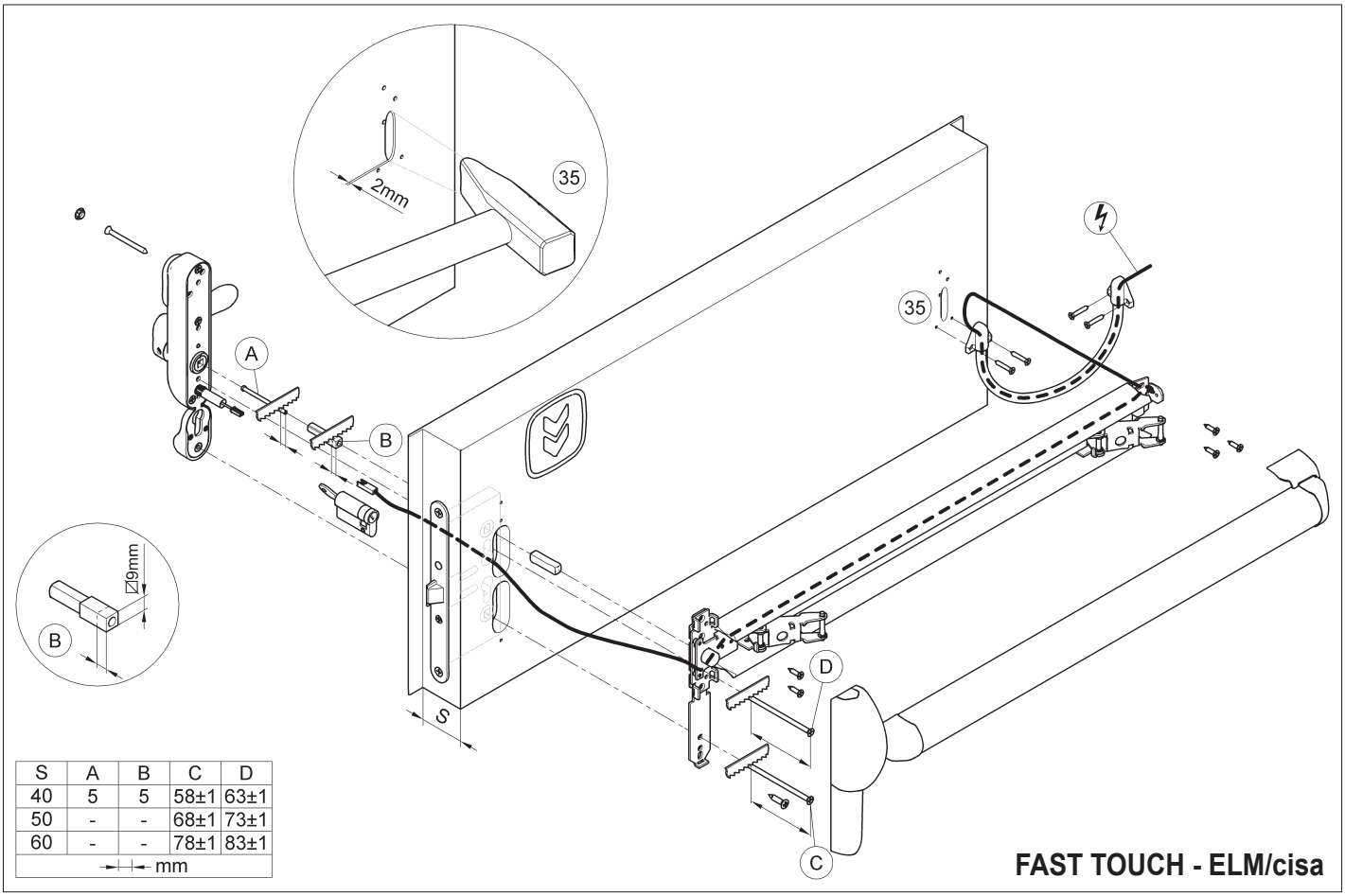

S	A	B	C	D
40	5	5	58±1	63±1
50	-	-	68±1	73±1
60	-	-	78±1	83±1
mm				

FAST TOUCH - ELM/cisa