NINZ S.p.A. - corso Trento, 2/A
I-38061 ALA (TN) / ITALY www.ninz.it
Tel. + 39 0 464 678300
Fax. +39 0 464 679025 info@ninz.it

Istruzioni di montaggio per imbotte IM 21 - porta REVER
Installation handbook for IM 21 extension frame - REVER door
Notice de pose pour habillage de tableau IM 21 - porte REVER

A246
I/GB/F
5001342
09/16

1

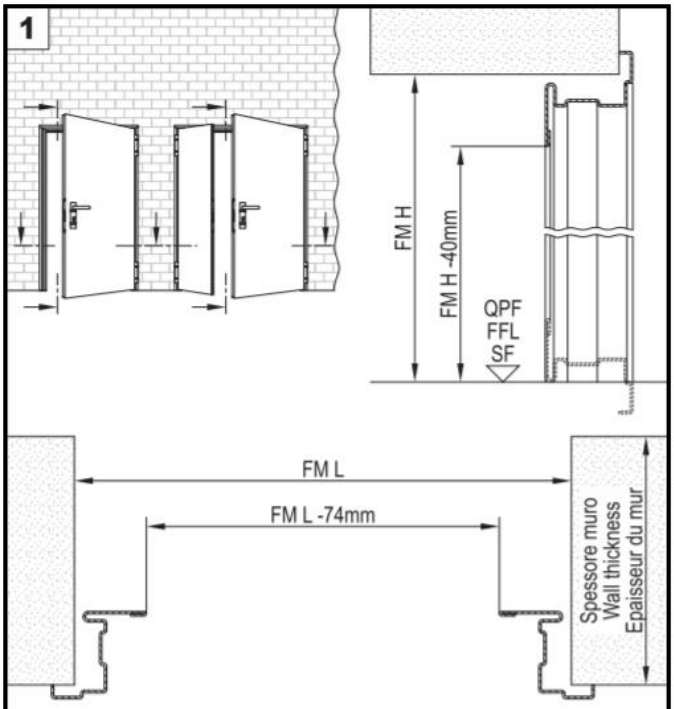

IT: Verificare che le dimensioni della porta e dell'imbotte corrispondano. Controllare lo spessore del muro.
GB: Verify the correspondence between the measure of the door and the frame extension. Control the wall thickness.
FR: Vérifier la correspondance entre les dimensions de la porte et de l'habillage. Contrôler l'épaisseur du mur.

2

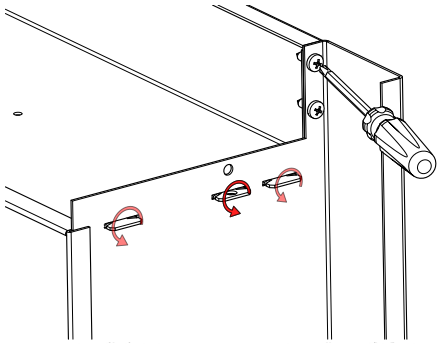

IT: Sballare e assemblare l'imbotte utilizzando le viti autofilettanti in dotazione (Ø4,8x19mm).
GB: Unpack and assemble the frame extension by using the supplied self tapping screws (Ø4,8x19mm).
FR: Déballer et assembler l'habillage en utilisant les vis autotaraudeuses fournies (Ø4,8x19mm).

2.1 ONLY SPM > 150 mm

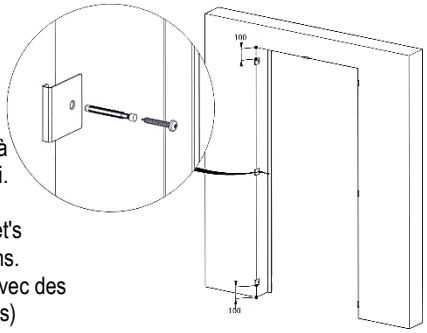

IT: Montare le 7 staffe sul lato imbotte con tasselli 6x30 mm (non forniti). Curare ortogonalità della staffa applicando spessori.
GB: Mount the 7 brackets with 6x30 dowels. Treat the bracket's orthogonality by applying shims.
FR: Fixer les 7 étriers sur le mur avec des chevilles 6x30 mm (pas fournis)

3

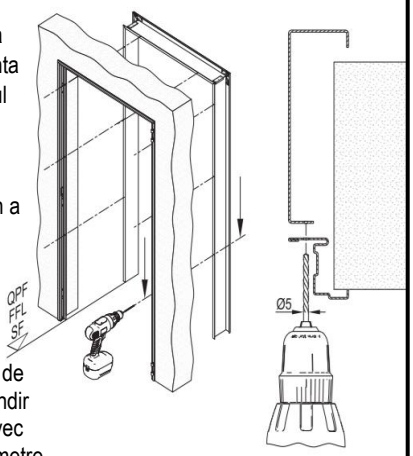

IT: Forare il telaio della porta Rever e l'imbotte con punta Ø3 mm. Allargare i fori sul telaio con punta Ø5 mm.

GB: Drill the door frame and the frame extension with a Ø3mm bit. Enlarge the holes on the door frame with a Ø5 mm bit.

FR: Percer le dormant et l'habillage avec un foret de 3mm de diametre. Agrandir le trou sur le dormant avec un foret de 5mm de diametre

3.1 ONLY SPM > 150 mm

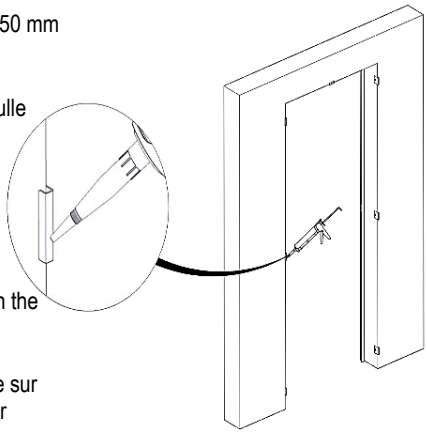

IT: Depositare silicone sulle staffe per incollare la mostrina dell'imbotte

GB: Dispense silicone on the brackets to glue the frame extension.
FR: Appliquer du silicone sur les étriers, pour coller l'habillage contre le mur

4

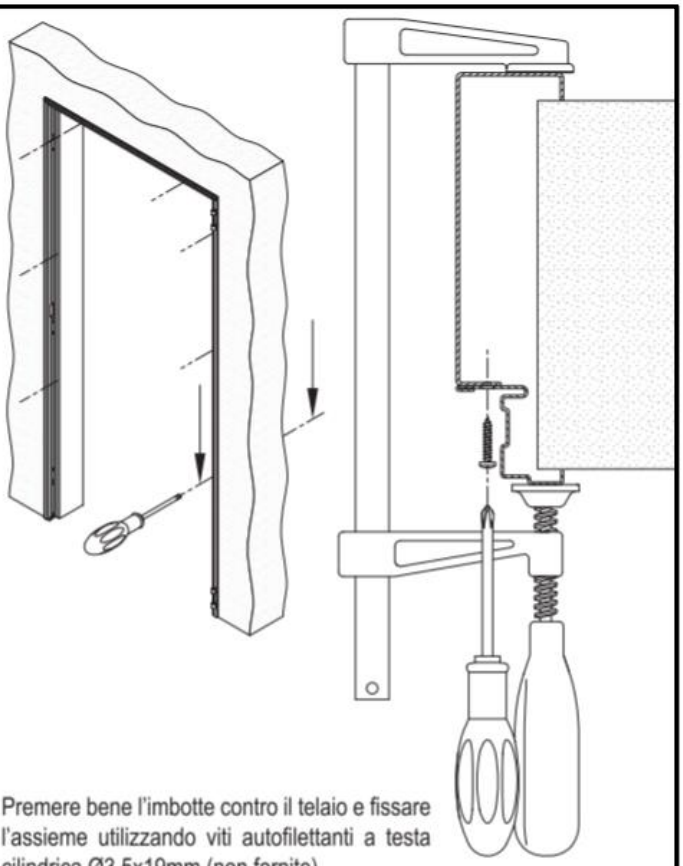

IT: Premere bene l'imbotte contro il telaio e fissare l'assieme utilizzando viti autofilettanti a testa cilindrica Ø3,5x19mm (non fornite).
GB: Push the frame extension against the doorframe and fasten the assembly with Ø3,5x19mm pan head self-tapping screws (not supplied).
FR: Bien presser l'habillage sur le dormant et fixer l'ensemble avec vis acier tête cylindrique Ø3,5x19mm (non fournies).