NINZ S.p.A. - corso Trento, 2/A
I-38061 ALA (TN) / ITALIA www.ninz.it
Tel. + 39 0 464 678300
Fax. +39 0 464 679025 info@ninz.it

Istruzione d'installazione sensore magnetico
Installation instructions for magnetic sensor
Notice de pose pour le capteur magnétique
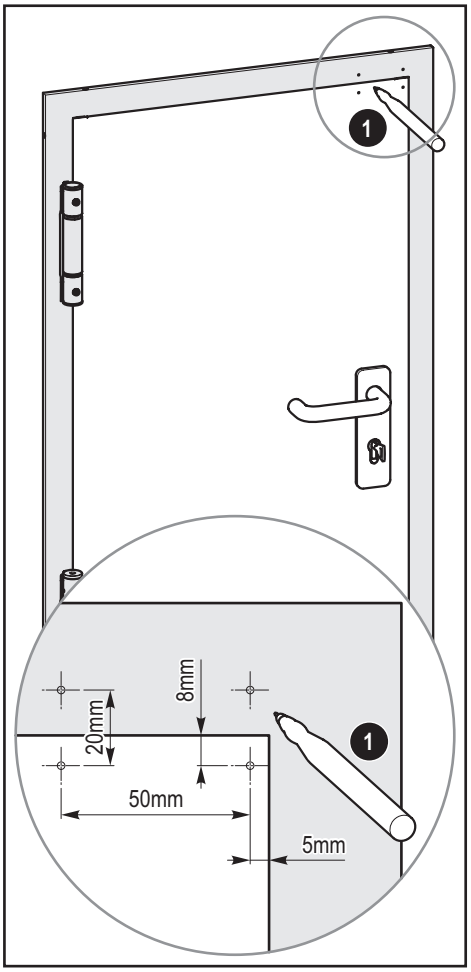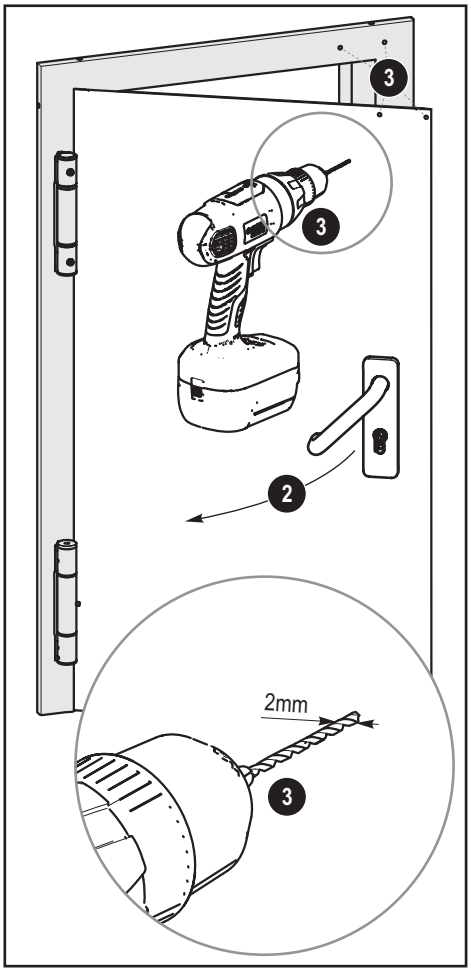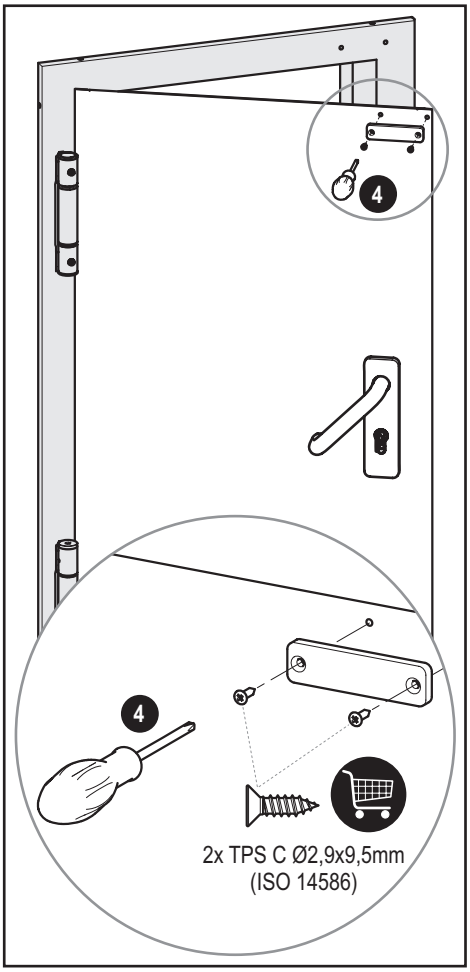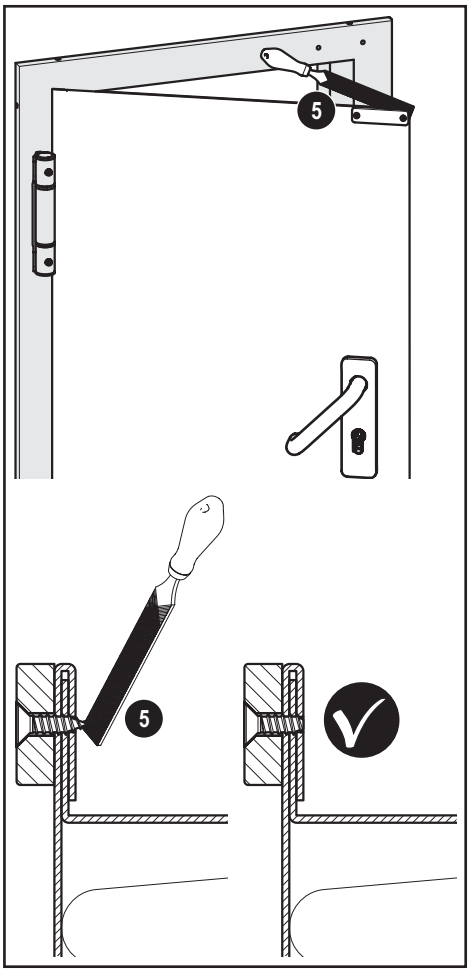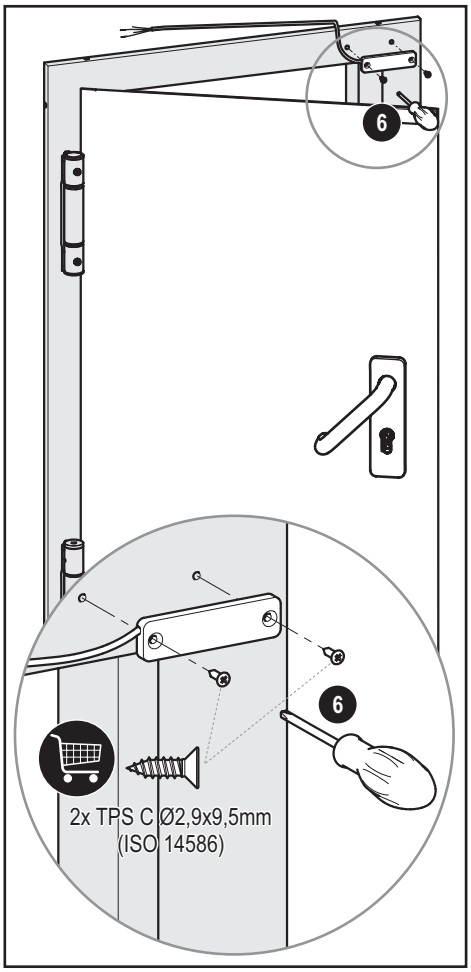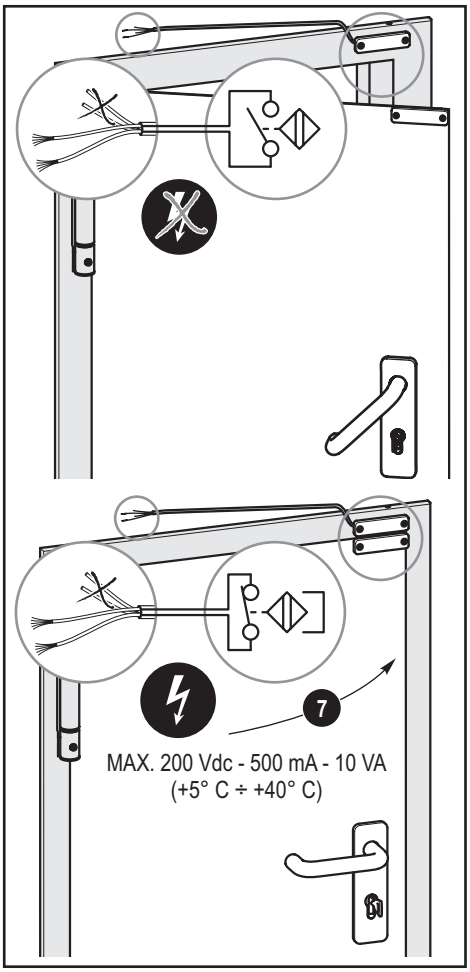
IF12
I/GB/F
5012036
07/16