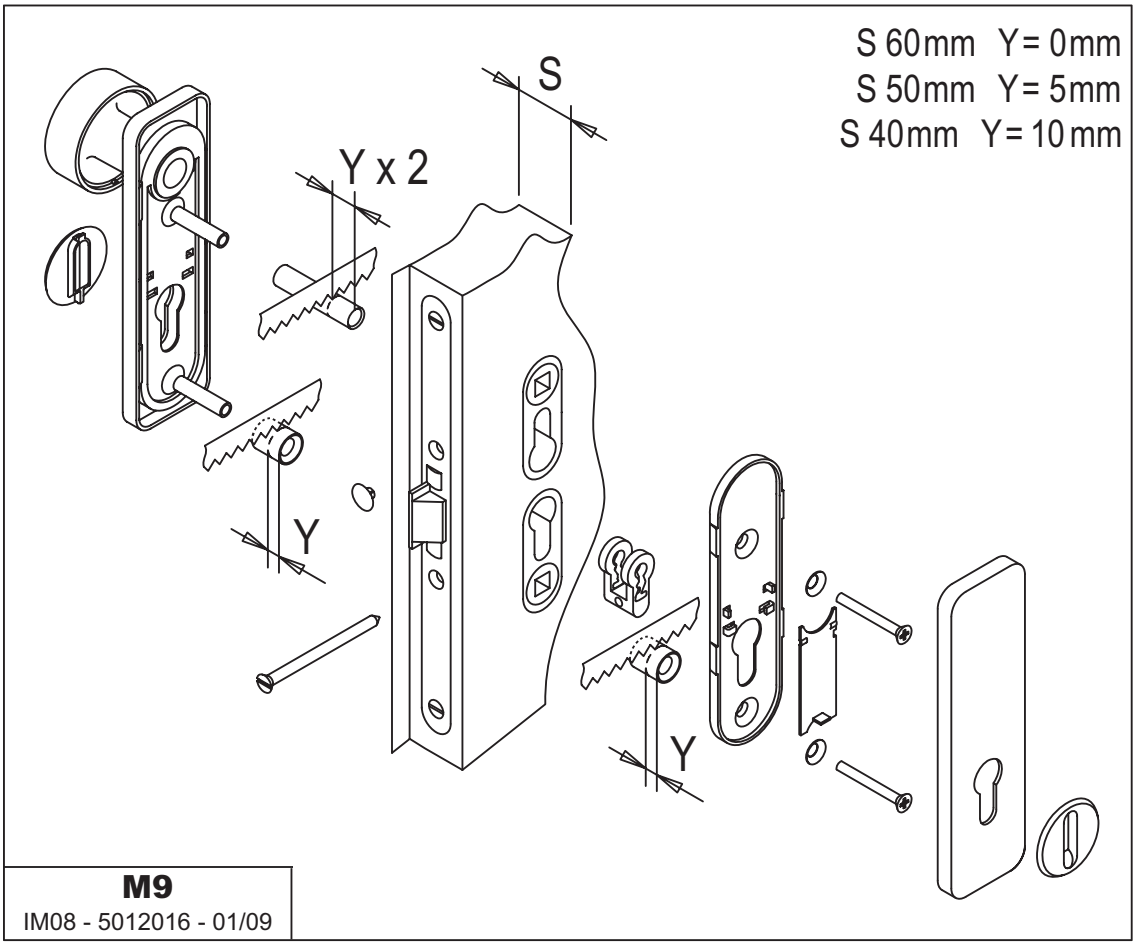

M9

IM08 - 5012016 - 01/09