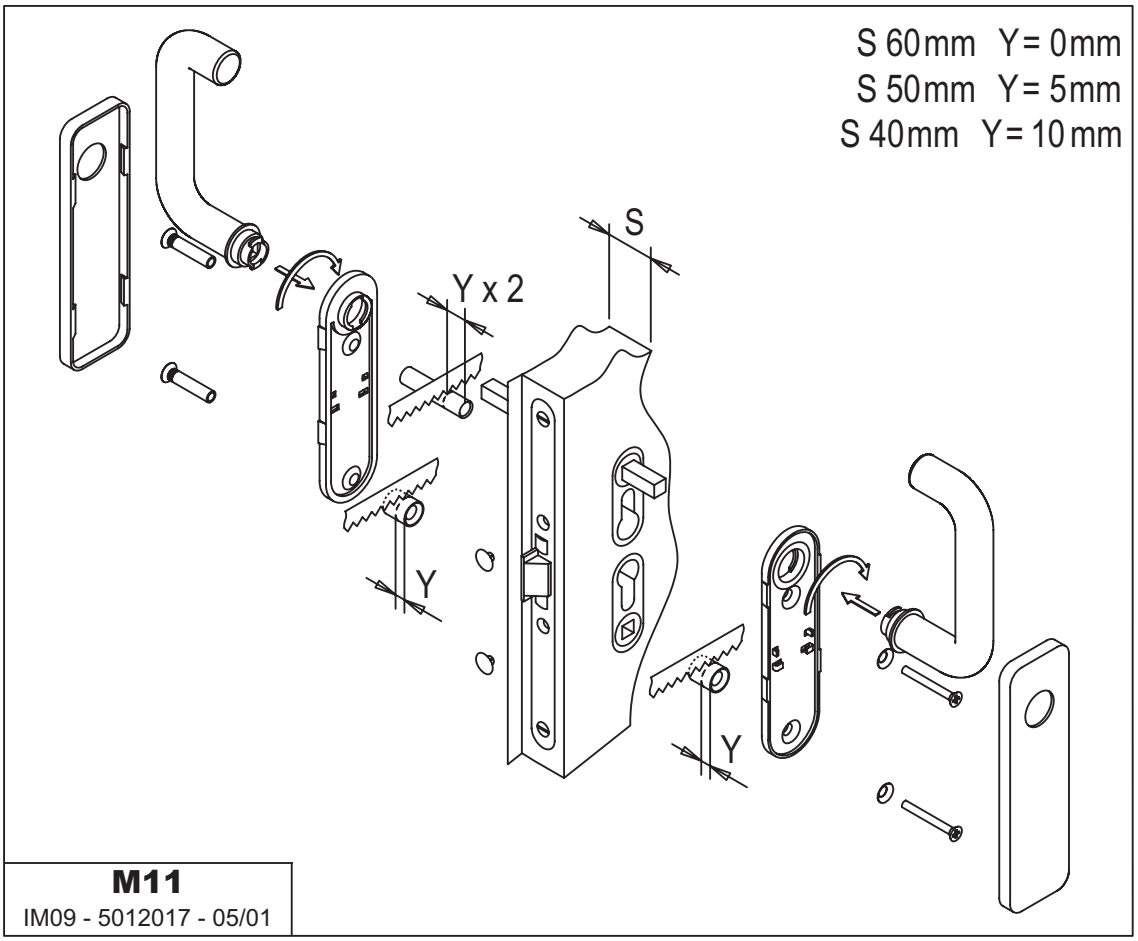

M11

IM09 - 5012017 - 05/01